ZOZNAM ZARIADENÍ

P.Č.	NÁZOV	PARAMETRE	POČ. KS	HMOTNOSŤ (kg)	POZNÁMKA
EH001	OHRIEV. SUROVEJ VODY		1		NOVÝ
F002A/B	KATEXOVÝ FILTER	D=600mm, v=4200mm,	2	2 x 900/2250	NOVÝ
T003	ZÁSOBNÍK DEKARBO.VODY	OBJEM V=2 m^3	1	200	NOVÝ
E004	ODVETRÁVACIA VEŽA		1	200/500	NOVÁ
V005A/B	VENTILÁTOR VZDUCHU	Q=500 Nm^3/hod,0,75kW,2800ot./min-SEAT20	1	25	NOVÝ
P006A/B	ČERPADLÁ DEKARBONIZOVANEJ VODY	Q=12,5 m3/hod, H=60m, 4,0kW	2	60	NOVÉ
F007A/B	ANEXOVÝ FILTER	D=600mm, v=4200mm,	2	2 x 900/2250	NOVÝ
F008A/B	MIXBED FILTER	D=600mm, v=4200mm,	2	2 x 850/1800	NOVÝ
T009	ZÁSOBNÍK REGENERAČNEJ VODY	D=2300mm, v=3800mm, OBJEM V=15m^3	1	3150	NOVÝ

ZOZNAM ZARIADENÍ

P.Č.	NÁZOV	PARAMETRE	POČ. KS	HMOTNOSŤ (kg)	POZNÁMKA
P011A/B/C	ČERP. KOMPAKT. A REG. VODY	Q=5m3/hod, H=35 m, 1,1kW	3	40	NOVÝ
EH013	OHRIEVAČ RIEDIACEJ VODY	Q=3 t/hod, T MAX 90°C, výkon 50kW	1	155	NOVÝ
14	EJEKTOR NaOH	SÚČASŤ RIEDENIA	1	15	NOVÝ
T015	ZÁSOBNÍK 46% NaOH	D=520mm, v=620mm, OBJEM V=0,1m^3	1	200	NOVÝ
16	EJEKTOR HCl	SÚČASŤ RIEDENIA	1	15	NOVÝ
T017	ZÁSOBNÍK 32% HCl	D=735mm, v=800mm, OBJEM V=0,3m^3	1	500	NOVÝ
T018A/B	ZÁSOBNÍK 32% HCl	D=2000mm, v=5700mm, OBJEM V=16m^3	2	3100	EXISTUJÚCI
P019C/D	DÁVKOVACIE ČERPADLO 32%HCl	Q=400 l/hod, H=20m, 1kW, 230V	2	60	EXISTUJÚCE
P019A/B	DÁVKOVACIE ČERPADLO 32%HCl	Q=45,6–456 l/hod, p=5bar, 0,53kW,230V	2		NOVÉ
T020A/B	ZÁSOBNÍK 46% NaOH	D=1800mm, v=4850mm, OBJEM V=10m^3	2	2300	EXISTUJÚCI

ZOZNAM ZARIADENÍ

P.Č.	NÁZOV	PARAMETRE	POČ. KS	HMOTNOSŤ (kg)	POZNÁMKA
P021D/E	DÁVKOVACIE ČERP. 46% NaOH	Q=200 l/hod, H=20m DURA 10	2	60	EXISTUJÚVE
P021A/B/C	DÁVKOVACIE ČERP. 46% NaOH	Q=13,9–139 l/hod, p=5bar, 0,35kW,230V	3		NOVÉ
T025	NEUTRALIZAČNÁ NÁDRŽ	D=2300mm, L=3150mm, OBJEM V=12m^3	1	2100	NOVÁ
P026A/B	NEUTRALIZAČNÉ ČERPADLO	TYP GPMD 20–450 Q=10 t/hod, H=30 m	2	80	NOVÉ
T027A/B	ZÁSOBNÍK ZNEUTRALIZ. VODY	D=2500mm, v=8300mm, OBJEM V=40m^3	2	8000	NOVÝ+EXIST
P028A/B	ČERPADLO ZNEUTRALLIZ. VODY	Q=15 t/hod, H=15 m	2	80	EXISTUJÚCE
T029	ODMERNÁ NÁDRŽ HCl,NaOH	D=1000mm, v=1600mm, OBJEM V=0,8m^3	1	605	EXISTUJÚCA
P030A/B	ČERP. CHEMIK.DO NETR.NÁDRŽI	Q=3 t/hod, H=15 m	2	40	EXISTUJÚCE

ZOZNAM ZARIADENÍ

P.Č.	NÁZOV	PARAMETRE	POČ. KS	HMOTNOSŤ (kg)	POZNÁMKA
P031A/B	ČERP. ODPADNÝCH CHEMIKÁLIÍ	TYP GPMD 20–450 Q=10 t/hod, H=30 m	2	40	NOVÉ
T032A/B	NÁDRŽ EXTERNÉHO PRANIA	D=800mm, v=2100mm, V=850 l	2	1000	NOVÁ
T033	NÁDRŽ SIRIČITANU	TRANSPORTNÝ BAREL V=50 l	1	100	NOVÝ
P034A/B	DÁVKOVACIE ČERP. SIRIČITANU	Q=MAX–1 l/hod, H=70 m PROM.GAL 1601	2	20	NOVÉ
F035A/B	PIESKOVÉ FILTRE VSTUP. VODY	D=1000mm, v=5000mm,Q=10 t/hod	1	1200/4400	NOVÝ
P037A/B	ČERP. RECIRKULAČNÉ	Q=10 m3/hod, H=40 m, 2,2kW	2	40	NOVÉ
T038	VODNÝ UZÁVER ZÁS. T017	D=400, v=450	1	40	NOVÉ

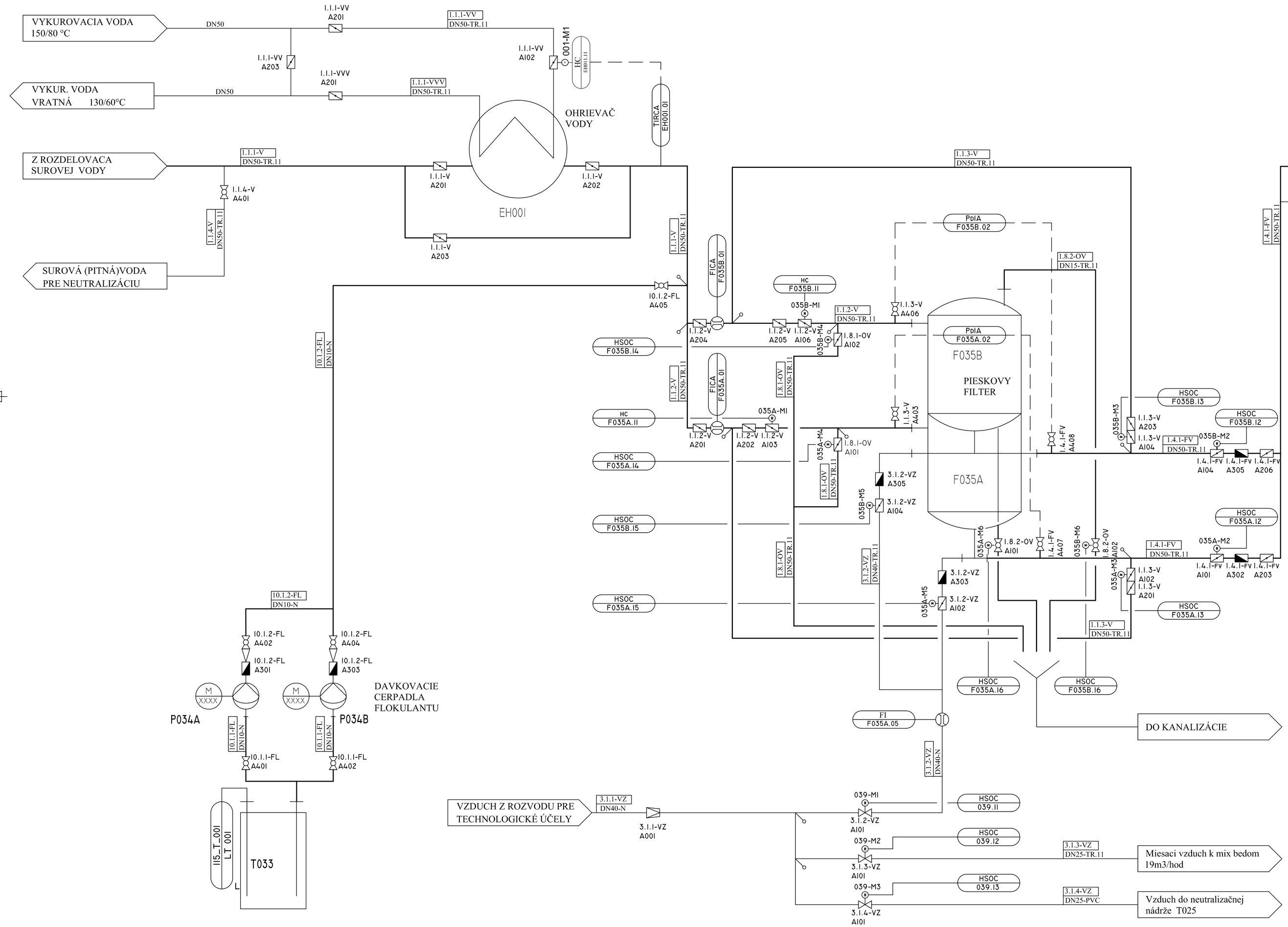

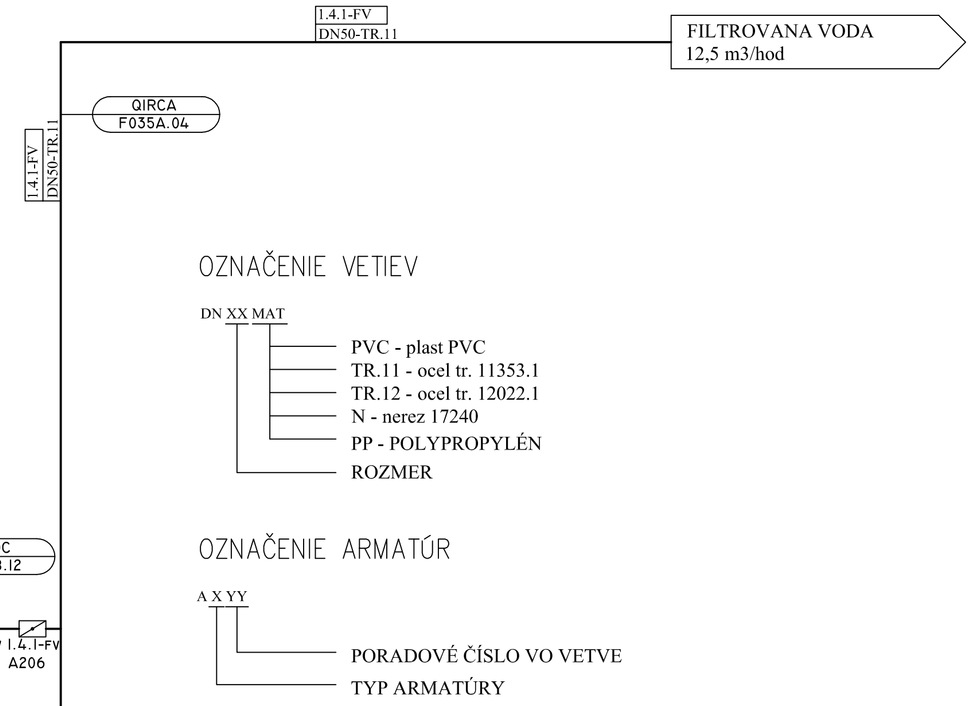

LEGENDA ARMATÚR

- A1YY- ELEKTRICKÁ ARMATÚRA
- A2YY- KLAPKA UZATVÁRACIA
- A3YY- KLAPKA SPÄTNÁ
- A4YY- KOHÚT GULOVÝ
- A5YY- VENTIL UZATVÁRACÍ
- A6YY- VENTIL REGULAČNÝ
- A7YY- ŠUPÁTKO
- A8YY- ODVÁDZAČ KONDENZÁTU
- A9YY- POISTNÝ VENTIL
- A0YY- NEURČENÁ

FV FILTROVANÁ VODA	1.4.x-FV
DV DEKARBO VODA	1.2.x-DV
DEIV DEIO VODA	1.0.xDEIV
OV ODPADNÁ VODA	1.8.x-OV
CI KONCENTRÁT HCl	6.2.x-HCl
RHCl REGENERANT HCl	6.7.x-RHCl
OH KONCENTRÁT NaOH	7.1.x-NaOH
ROH REGENERANT NaOH	7.2.x-ROH
RV ROZPLAVOVACIA VODA	1.4.x-RV
CV CIRKULAČNÁ VODA	1.7.x-CV
VZ PRACÍ VZDUCH	3.1.x-VZ
KO KONDENZÁT	1.7x-KO
PA VODNÁ PARA	2.1x-PA
FL FLOKULANT	10.1x-FL
V VODA Z ROZVODU	1.1x-V

TÁTO DOKUMENTÁCIA JE DUŠEVNÝM MAJETKOM J–KOPA spol. s r.o. A EXPRO s.r.o.
ŽIADNA ČASŤ TEJTO DOKUMENTÁCIE NESMIE BYŤ REPRODUKOVANÁ ALEBO POUŽITÁ BEZ JEJ PÍSOMNÉHO POVOLENIA

	MENO/NAME:	PODPIS/SIGNATURE:	DÁTUM/DATE:
VYPRACOVAL/DESIGNED:	DIPL.ING. S.ŠRÁMEK		09/2011
KONTROLOVAL/CHECKED:	DIPL.ING. J.GUIZON		09/2011
ZODP. PROJEKTANT/APPROVED:	DIPL.ING. J.GUIZON		09/2011
HL.INŽ.PROJEKTU/PROJECT LEADER:	DIPL.ING. J.KRUMPÁL		09/2011
MANAŽÉR PROJEKTU/ PROJECT MANAGER:	DIPL.ING. M.SÝKORA		09/2011

PROJEKTANT/DESIGNER:
J-KOPA spol. s r.o. Piešťanská 7, 831 02 Bratislava
EXPRO s.r.o.
P.O.BOX 12, 927 03 Šaľa (ordi DUSLA)
tel.fax:+421 031 7703856
e-mail: expro@exprom.sk

ZMLUVNÝ PARTNER/CONTRACTOR:
BRATISLAVSKÁ TEPLÁRENSKÁ, a.s.
BAJKALSKÁ 21/A
829 05 BRATISLAVA

NÁZOV STAVBY/NAME OF BUILDING:
REKONŠTRUKCIA CHEMICKEJ ÚPRAVNE VODY V TEPLÁRNI ZÁPAD

ČASŤ/PART:
PS.01 CHEMICKÁ ÚPRAVŇA VODY
DPS.01.2 STROJNOTECHNOLOGICKÁ ČASŤ – NOVÁ CHÚV

ZÁKAZKA Č./PROJECT NO.:	JK.2011.07
ČÍSLO PRÍLOHY/ANNEX:	07
STUPEŇ PD/DOC. TYPE:	JP
FORMAT/SIZE:	8 A4
MIERKA/SCALE:	—
SADA/COPY NO.:	

NÁZOV VÝKRESU/DESTRIPTION:
FILTRÁCIA SUROVEJ VODY 12,5m3/hod
SCHÉMA ZAPOJENIA

ARCHÍVNE ČÍSLO/ARCHIVE NO.:
JK.11.DPS.01.2.04

ALL RIGHTS TO THIS TECHNICAL DOCUMENT EXCLUSIVELY BELONG TO J–KOPA LTD. THIS TECHNICAL DOCUMENT MUST NOT BE COPIED, REPRODUCED OR OTHERWISE PROVIDED TO THIRD PARTIES WITHOUT EXPLICID AGREEMENT OF THE OWNER.